MUAYENE VE PARSEL BACASI ELEMANLARI MAL ALIMI TEKNİK ŞARTNAMESİ

DESTEK HİZMETLERİ

DAİRESİ BAŞKANLIĞI

2022

A-İŞİN TANIMI

Muğla Su ve Kanalizasyon İdaresi Genel Müdürlüğü, Kanalizasyon ve Atıksu Arıtma Dairesi Başkanlığı tarafından yapılması planlanan kanalizasyon hatlarının imalatlarında ihtiyaç duyulan mal/malzemelerin temin edilmesi işidir.

B-İŞİN KAPSAMI

Muğla Su ve Kanalizasyon İdaresi Genel Müdürlüğü, Kanalizasyon ve Atıksu Arıtma Dairesi Başkanlığı tarafından yapılması planlanan muhtelif kanalizasyon hatlarının imalatlarında ihtiyaç duyulan muhtelif ölçülerde, buhar kürlü, 500 DZ. prefabrik parsel bacası elemanları, parsel baca kapakları ile muayene bacası boyun bileziği elemanları alım işini kapsar.

1-TEKNİK ÖZELLİKLER

İşin kapsamında belirtilen muhtelif ölçülerde, buhar kürlü, 500 DZ. prefabrik parsel bacası elemanları, parsel baca kapakları ile muayene bacası boyun bileziği elemanları iş bu şartnamede prefabrik baca elamanları olarak anılacaktır.

Prefabrik baca elemanları, buhar kürlü olarak TS EN 1917 standardına göre imal edilmiş olacaktır.

Prefabrik baca elemanları bünyesine giren malzeme (kum çakıl ve çimento) miktarı ve standardı İller Bankası şartnamesine standartlarına uygun olacaktır. Prefabrik baca elemanları, TS 500 veya TS EN 206:2013+A1 standartlarının herhangi birinde belirtilen karakteristik dayanımları sağlayacak şekilde 500 doz beton ile imal edilecek olup, betonun kalite kontrol deneyleri yapılacaktır.

Prefabrik baca elemanları, amaç ve tasarım dayanımı bakımından 40 Mpa (N/mm^2)'den daha az olmamalıdır. Bu durum belgelerle İdareye beyan edilecektir.

Prefabrik baca elemanları imalatında, TS EN 197-1 standardına uygun portland çimentosu (katkısız) kullanılacaktır.

Prefabrik baca elemanları, iki saat ön dinlendirme yapılarak TS EN 1917 standardına uygun şekil ve sürede buhar kürüne tabi tutulacaktır.

Prefabrik parsel baca tabanları 4 (dört) delikli üretilecek olup, karşılıklı olmak üzere 2 (iki) delik açık, diğer iki delik daha sonra açılmak üzere kapalı olacaktır.

Prefabrik baca elemanlarının iç ve dış yüzeylerinde çatlak, çıkıntı vs. gibi olmamalıdır. Yüzeyler düzgün olmalıdır. Baca elemanlarının birleşim profillerinin, fonksiyonel yüzeylerinde su sızdırmayacak şekilde montajın yapılmasını engelleyecek girinti ve çıkıntılar (düzensizlikler) bulunmamalıdır.

Prefabrik baca elemanlarının (kapak ve boyun bilezikleri hariç) dış yüzeyinde iç ve dış ölçüleri, MUSKİ, imalatçı firma adı ve TSE logosu olmalıdır. Baca elemanları, üzerine montajı yapılacak eleman ile uyumlu olmalıdır.

Yukarıda atıfta bulunulan standartlar ve dayanım değerlerinin sağlanması için hasır çelik donatı, dramix vs. kullanılması gerekiyor ise; ihtiyaç duyulacak ölçü ve tasarımda hasır çelik donatı, dramix vs. kullanılması yüklenicinin sorumluluğunda olacaktır.

Parsel baca kapaklarında ise uygun boyutlarda ve et kalınlığında profil demir ile çerçevelenmiş olacak olup, taşıt trafiğine dayanım sağlayabilmesi için çelik donatılı imal edilecektir.

Prefabrik betonarme parsel baca kapak üzerinde 2 adet karşılıklı 10 cm uzunluğunda, 8-10 mm çapta demir malzemeden kaldırma kulpları bulunacaktır. Kulpların beton içinde yuvası olup, yuva içinde kamufle vaziyette duracaktır. Kapağın kaldırılacağı zaman kulplar, yuvasından yukarı doğru çıkarılarak kaldırma işlemi gerçekleştirilecektir. Beton içine sabitlenmiş yuvasız kulplar, araç ve insan trafiğinde takılmalara, can sağlığı ve mal hasarına sebebiyet vermesi sebebiyle kesinlikle kabul edilmeyecektir.

Yukarıda atıf yapılan standartların değişmesi, revize edilmesi veya güncellenmesi gibi durumlarda en son güncel standartlar dikkate alınarak üretim yapılacaktır. İdare gerek görürse üretim aşamasında numuneler alıp, Akreditasyon belgesine sahip bağımsız laboratuvarlara, Üniversite laboratuvarlarına test ve deneylere gönderecektir.

Tüm test, deney ve kontrol masrafları yüklenici firmaya ait olup, test ve deneyleri gönderilecek, kırılacak vb. kontrol işlemlerine tabi tutulacak malzemelerin yerine yenileri teslim edilecektir.

E-MALZEME TANIMLARI

1) **600 mm x 600 mm Dış Ölçülü, 400 x 400 mm İç Ölçülü Buhar Kürlü 500 DZ. Prefabrik Parsel Baca Gövde Elemanı (H: 25 cm)**

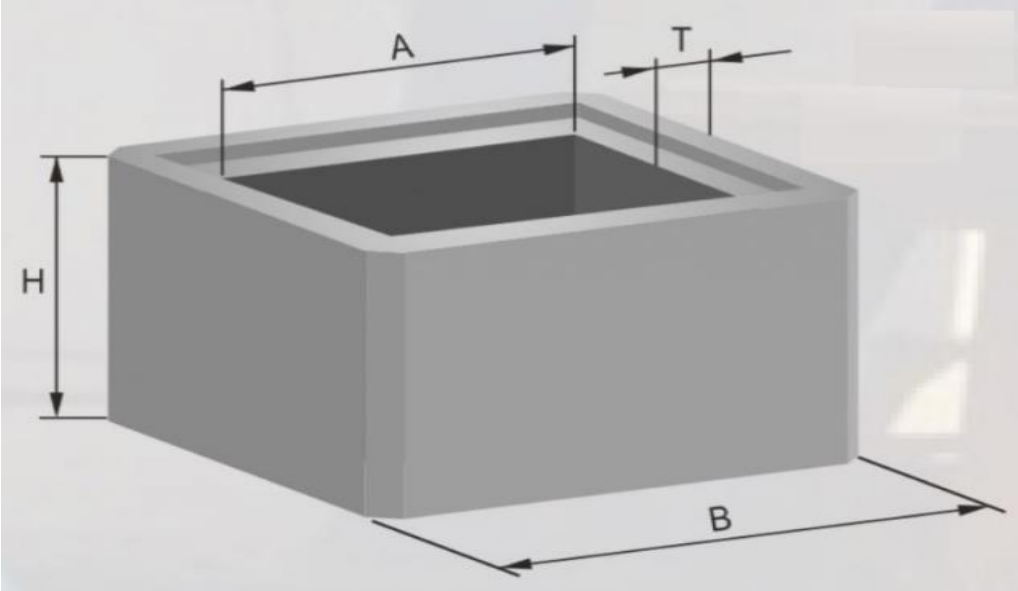

ŞEKİL 1. A= 40 cm, B= 60 cm, T= 10 cm, H= 25 cm

2) 1000 mm x 1000 mm Dış Ölçülü, 800 x 800 mm İç Ölçülü Buhar Kürlü 500 DZ. Prefabrik Parsel Baca Taban Elemanı

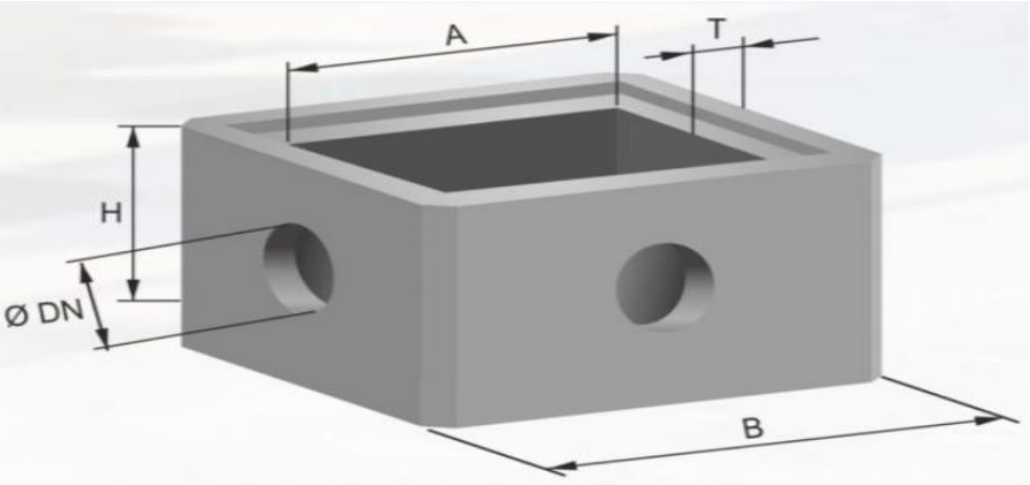

ŞEKİL 2. A= 80 cm, B= 100 cm, T= 10 cm, H= 60 cm, Ø DN= 150 mm

3) 620 mm çapında, Buhar Kürlü 500 DZ. Prefabrik Muayene Baca Takımı Boyun Bileziği (H: 15 cm)

ŞEKİL 3. 620 mm çapında, Buhar Kürlü 500 DZ. Prefabrik Muayene Baca Takımı Boyun Bileziği (H: 15 cm)

4) **800 mm x 800 mm Dış Ölçülü, 600 x 600 mm İç Ölçülü Buhar Kürlü 500 DZ. Prefabrik Parsel Bacaya Uygun Ölçülerde, Donatılı, Tek Parça Profili, Kapak H: 10 cm)**
Profil ile çerçevelenmiş betonarme parsel baca kapağı aşağıdaki gibidir. **Kapaklar kulplu olacaktır.**

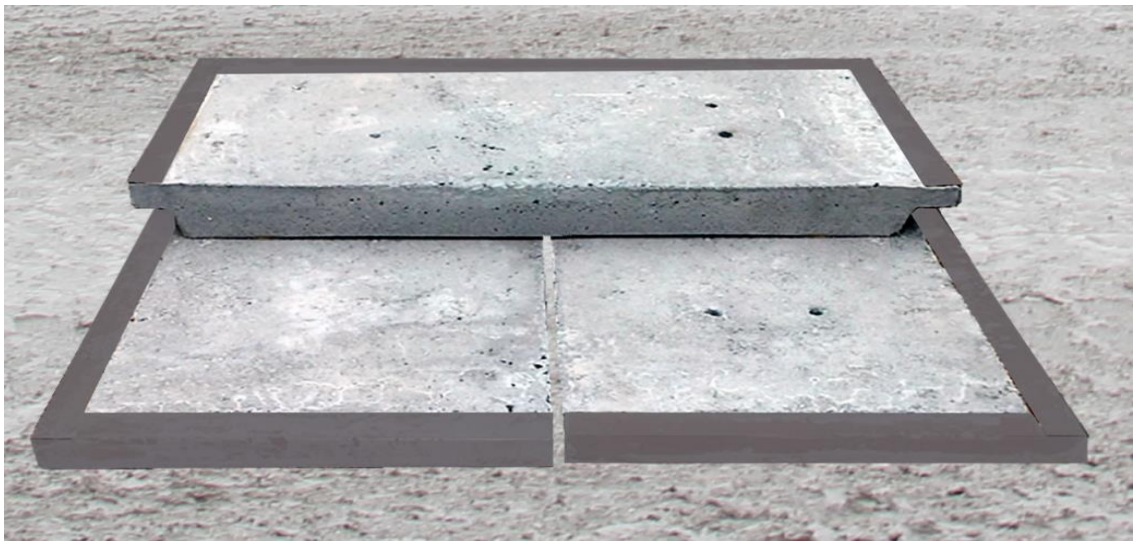

ŞEKİL 4. Profilli kapak görselde alttaki tipteki gibi tek parça, profilli, kare boyutlu olacaktır.

5) **600 mm x 600 mm Dış Ölçülü, 400 x 400 mm İç Ölçülü Buhar Kürlü 500 DZ. Prefabrik Parsel Baca Taban Elemanı**

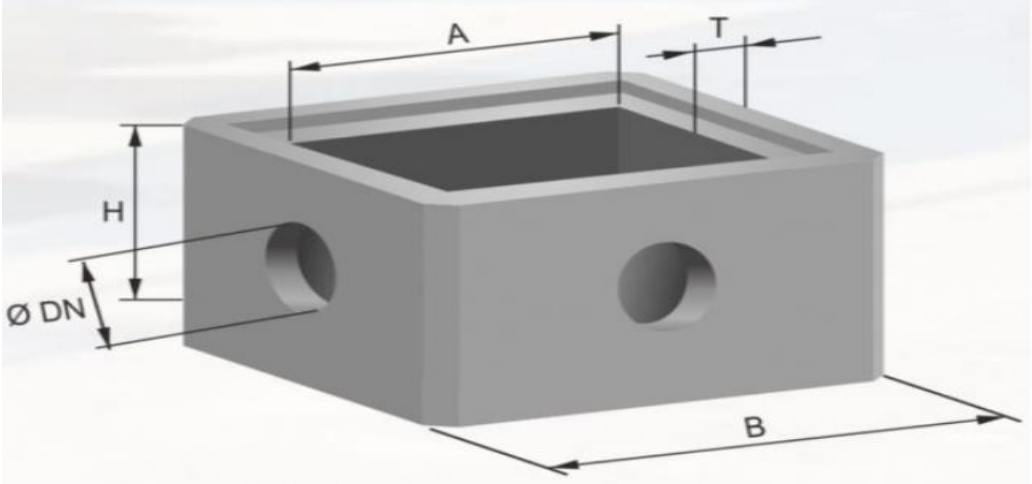

ŞEKİL 5. A= 40 cm, B= 60 cm, T= 10 cm, H= 50 cm, Ø DN= 150 mm

6) **600 mm x 600 mm Dış Ölçülü, 400 x 400 mm İç Ölçülü Buhar Kürlü 500 DZ. Prefabrik Parsel Bacaya Uygun Ölçülerde, Donatılı, Tek Parça Profili, Kapak H:10 cm)**
Profil ile çerçevelenmiş betonarme parsel baca kapağı aşağıdaki gibidir. **Kapaklar kulplu olacaktır.**

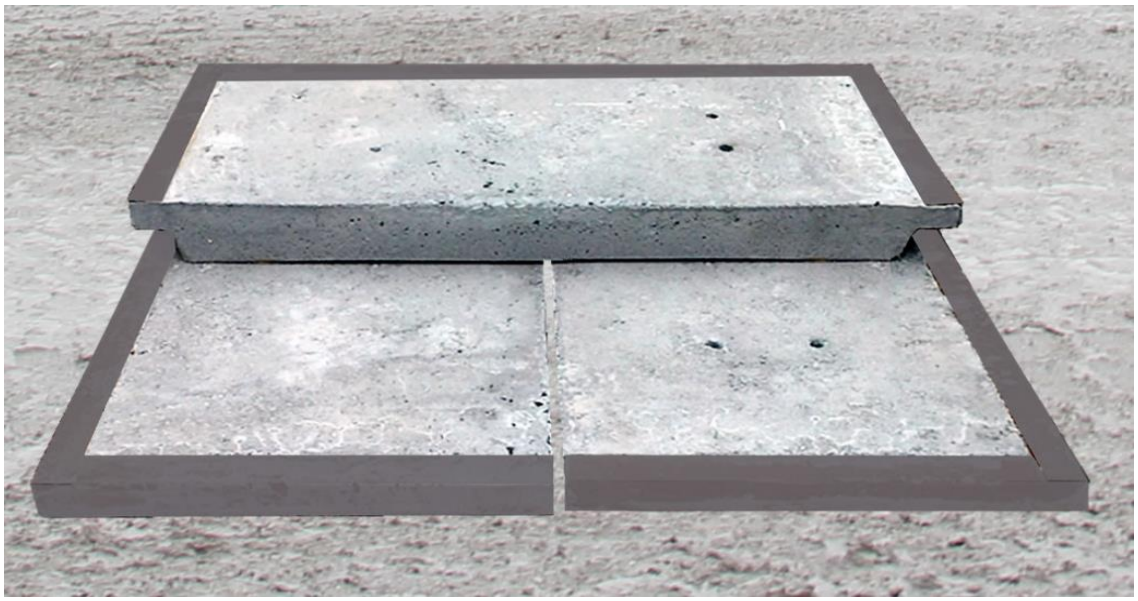

ŞEKİL 6. Profilli kapak görselde alttaki tipteki gibi tek parça, profilli, kare boyutlu olacaktır.

7) **800 mm x 800 mm Dış Ölçülü, 600 x 600 mm İç Ölçülü Buhar Kürlü 500 DZ. Prefabrik Parsel Baca Taban Elemanı**

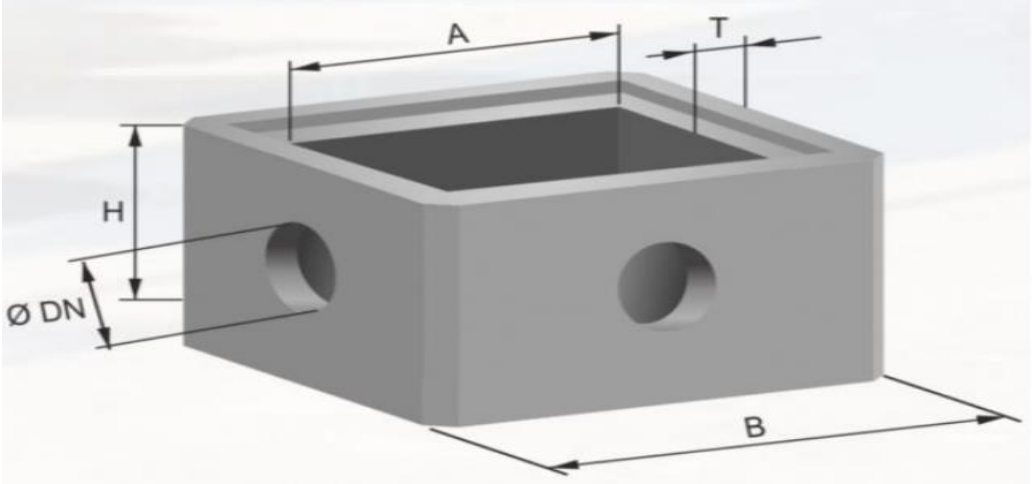

ŞEKİL 7. A= 60 cm, B= 80 cm, T= 10 cm, H= 60 cm, Ø DN= 150 mm

8) **1000 mm x1000 mm Dış Ölçülü, 800 x 800 mm İç Ölçülü Buhar Kürlü 500 DZ. Prefabrik Parsel Bacaya Uygun Ölçülerde, Donatılı, İki Parça Profili, Kapak H:10 cm)**
Profil ile çerçevelenmiş betonarme parsel baca kapağı aşağıdaki gibidir. **Kapaklar kulplu olacaktır.**

9) **600 mm x 600 mm Dış Ölçülü, 400 x 400 mm İç Ölçülü Buhar Kürlü 500 DZ. Prefabrik Parsel Baca Gövde Elemanı (H: 50 cm)**

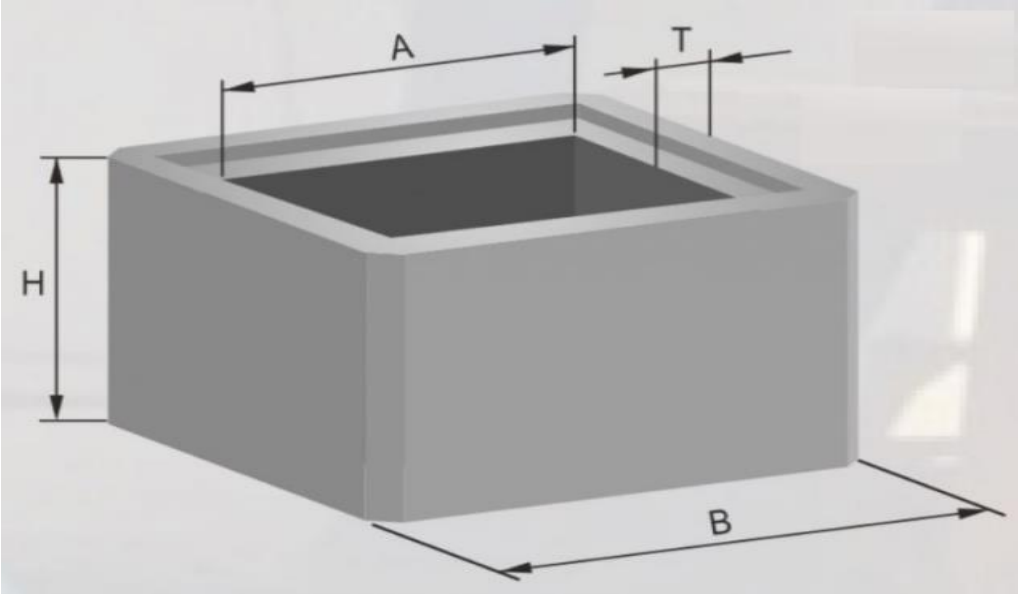

ŞEKİL 9. A= 40 cm, B= 60 cm, T= 10 cm, H= 50 cm

H-NAKLİYE VE TESLİMAT

Tüm malzemeler, İdaremize hasarsız bir şekilde teslim edilecektir. Yüklenici, nakliye esnasında malzemelerin hasar görmemesi için gerekli önlemleri alacaktır. Hasarlı malzemeler İdaremiz tarafından teslim alınmayacaktır.Malzemelerin araçlara yüklenmesi, nakliyesi, araçların boşaltılması ve idare ambarına istiflenmesi sırasında malzemelerin hasara uğraması halinde yüklenici firma, hasara uğrayan malzemeleri muayene ve kabul işlemleri tamamlana kadar yenileri ile ücretsiz olarak değiştirecektir.Yükleme ve boşaltma ve nakliye gecikmelerinden yüklenici sorumludur.

G-MUAYENE VE KABUL

İdare depolarına gelen malzemeler, muayene ve kabul aşamasında fiziksel muayeneye tabi tutulacaktır. Fiziksel muayenenin olumlu sonuçlanması halinde, teslim edilen malzemelerden rastgele numuneler alınacaktır. Alınan numune/numuneler, basınç testine tabi tutulacaktır. Test ve deneylerin olumlu raporlanması durumunda malzemelerin kabulü yapılacaktır.

Bu kontroller ve numune alma aşamasında yüklenici tüm alet, edevat, araç, gereç ve teknik desteği (ölçü aleti, numune kesme(alma)aleti vs.) sağlamak ile sorumludur.

Mal alımları denetim muayene ve kabul işlemlerine dair yönetmelik hükümleri uygulanacaktır.

NOT: Bu teknik şartname örnek olarak hazırlanmış olup, alım konusu malzemelerin özelliklerine göre farklılık gösterebilir. İhale zamanı Ekap ta yayınlanan şartname esastır.